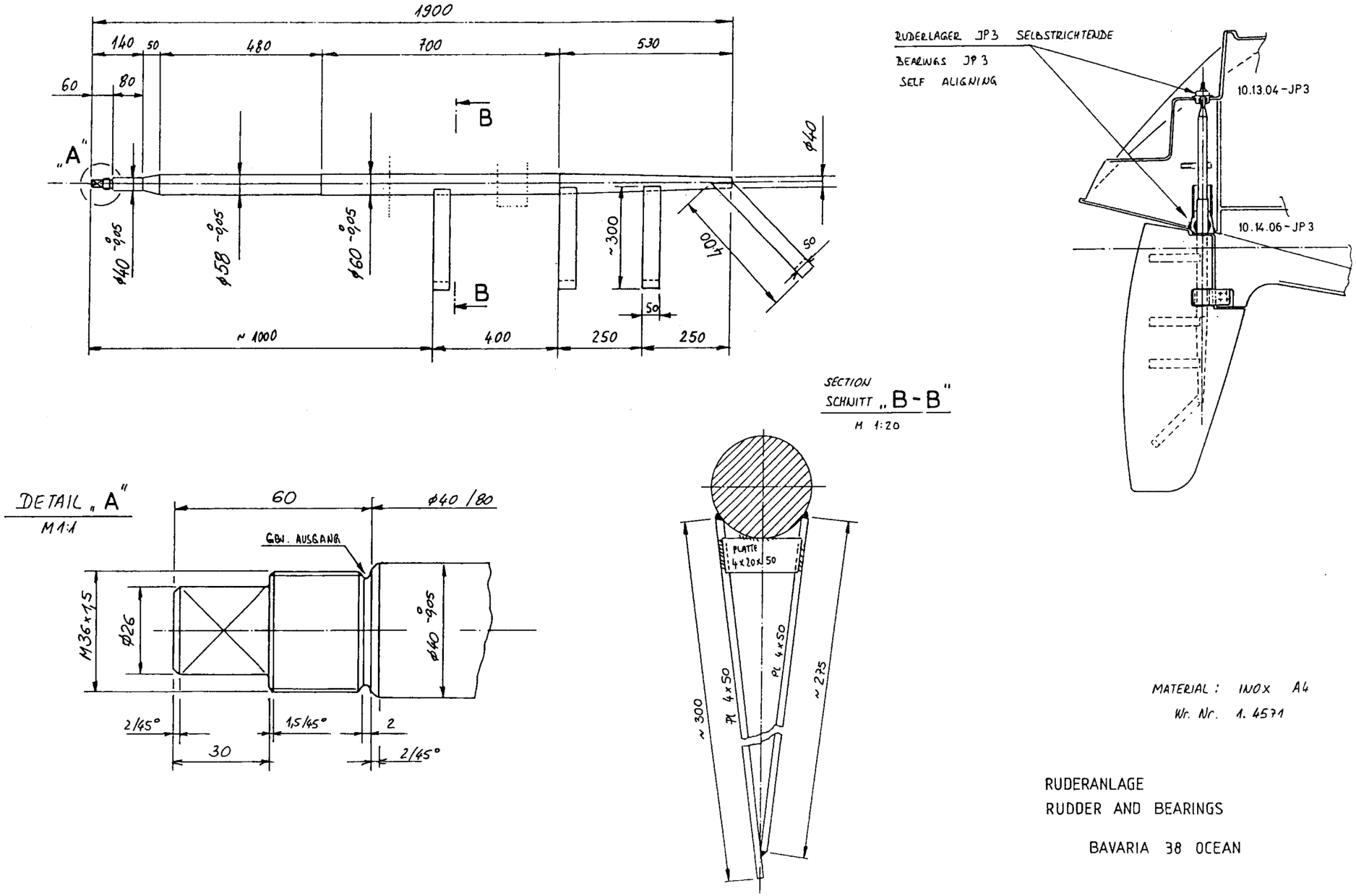
1900
140
50
480
700
530
60
80
„A"
B
B
ø40
ø40 -0,05
ø58 -0,05
ø60 -0,05
~300
400
50
50
~ 1000
400
250
250
RUDERLAGER JP3 SELBSTRICHTENDE
BEARINGS JP 3
SELF ALIGNING
10.13.04-JP3
10.14.06-JP3
SECTION
SCHNITT „B-B"
M 1:20
DETAIL „A"
M 1:1
60
ø40 /80
GEW. AUSGANG
M36x1,5
ø26
ø40 -0,05
2/45°
1,5/45°
2
30
2/45°
PLATTE
4x20x50
PL 4x50
PL 4x50
~ 300
~ 275
MATERIAL : INOX A4
Wr. Nr. 1. 4571
RUDERANLAGE
RUDDER AND BEARINGS
BAVARIA 38 OCEAN